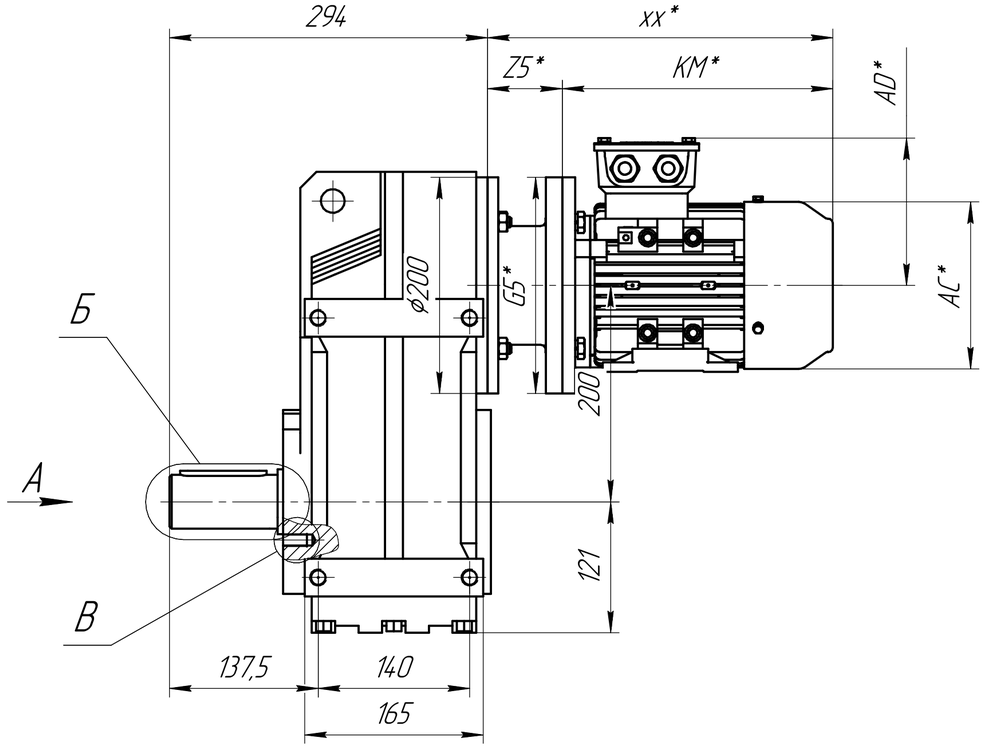

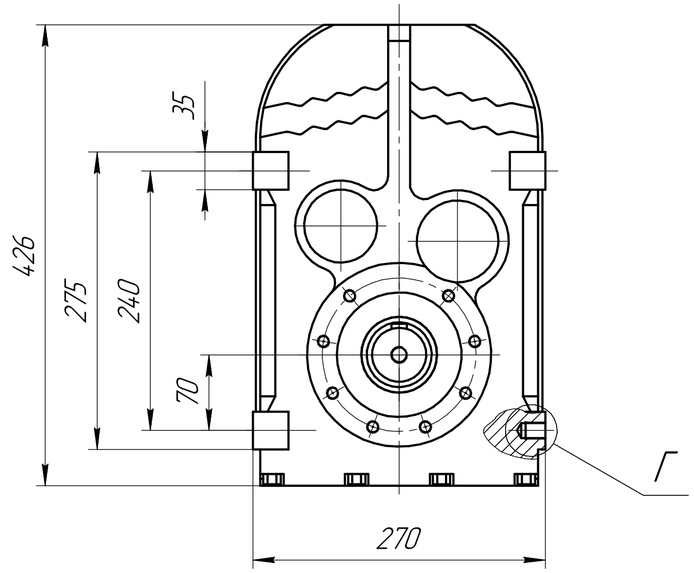

А(1:2,5)

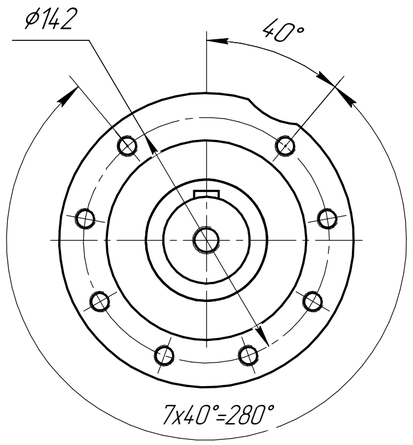

В(1:1)

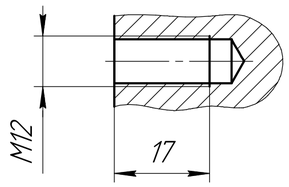

Г(1:1)

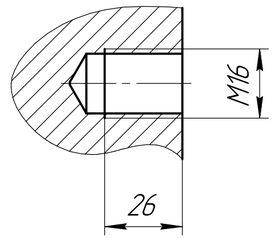

Б(1:2)

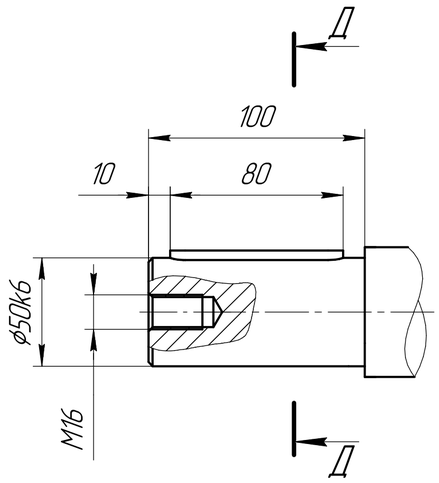

Д–Д(1:2)

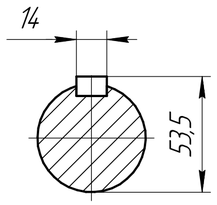

*Габарит зависит от выбранного электродвигателя.

Изм.	Лист	№ докум.	Подп.	Дата	F-S77	Лит.	Масса	Масштаб
Разраб.								1:4
Пров.						Лист	Листов 1	
Т.контр.					+7 (383) 209 22 15 www.sparks.su	ООО ТД "СПАРКС" г. Новосибирск		
Н.контр.								
Утв.								

Копировал Формат А2

Перв. примен. | Справ. № | Подп. и дата | Инв. № дубл. | Взам. инв. № | Подп. и дата | Инв. № подл.